Hartte серия XS

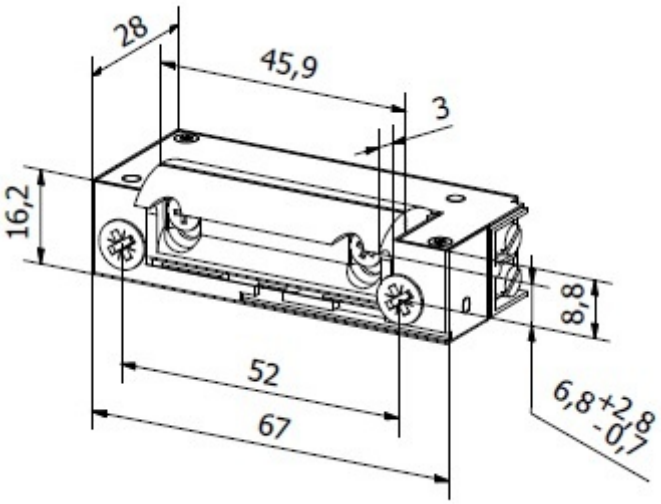

Электрозащелки с серии XS являются узкими (шириной всего 16,2 мм) и имеют небольшие размеры, что позволяет установку в узких профилях и дверных рамах. Построены симметрично - идеально подходят для левосторонних и правосторонних дверей различных типов. Защелка регулируется в диапазоне 3,5 мм и имеет радиальную форму (не выходит за пределы контура электрозамка) - требует более меньшей штамповки, что облегчает и ускоряет сборку. Доступно в версии для дверей запирающихся на триггер-защелку (модели-B) и со встроенным слайдером для дверей без фальца (модели-C).

Особенности:

- тип работы NC (нормальное закрытые) или HO (реверсное)
- симметричная конструкция
- размеры: ширина 16,2 мм, высота 67 мм, глубина 28 мм.
- механическая прочность - давление 3000N (300кг)
- механическая прочность - цикл открытия 200 000
- для дверей левосторонних и правосторонних
- защелка регулируемая в диапазоне 3,5мм
- радиальная форма защелки - во время открытия не выходит за пределы контура замка

Доступные функции:

- стандарт
- с памятью
- с выключателем
- с памятью и выключателем
- реверсные
- с низким уровнем потребления
- с усиленной пружиной

Эти модели также доступны для мониторинга состояния двери (M). Серия XS-B с усиленной пружиной, предназначена для дверей, запирающихся на триггер-защелку.

ELEKTROZACZEPY

BIRA Spółka z ograniczoną odpowiedzialnością Spółka Komandytowa
ul. Falencka 1B, 05-090 Janki
NIP: 5342544757
bira@bira.pl tel: +48 22 723 90 17

электрическая спецификация

	12AC	12AC/DC	12DC NO	24DC NO	24AC/DC	12-24 AC/DC
Модели	XS06A	XS12U	XS12R	XS24R	XS24U	XS00U
Допустимое напряжение (V)	AC 6-12	AC 10-14 DC 10-14	DC 10-14	DC 20-26	AC 21-26 DC 20-26	AC 11-26 DC 11-26
Сопротивление (Ohm)	8	17,6	60	230	60	46
Потребляемая мощность AC (mA)	1060	480	-	-	280	185(12V) 370(24V)
Потребляемая мощность DC (mA)	-	680	200	100	400	260(12V) 520(24V)
Непрерывная работа (100%ED)	нет	нет	да	да	нет	да (12V DC)

ELEKTROZACZEPY

BIRA Spółka z ograniczoną odpowiedzialnością Spółka Komandytowa
ul. Falencka 1B, 05-090 Janki
NIP: 5342544757
bira@bira.pl tel: +48 22 723 90 17

модели

Модели	тип	ток			Мощность		тип работы		функции					корпус	защелка
		06V	12V	24V	AC	DC	NC	NO	выключатель	память (арретирования)	датчик закрытия двери	усиленной пружиной	слайдером		
XS00U	Непрерывная работа (100%ED), с низким уровнем потребления		●	●	●	●	●							Узкие, симметричные	радиусная, регулируемая
XS00UP	Непрерывная работа (100%ED), с низким уровнем потребления		●	●	●	●	●			●				Узкие, симметричные	радиусная, регулируемая
XS00UW	Непрерывная работа (100%ED), с низким уровнем потребления		●	●	●	●	●		●					Узкие, симметричные	радиусная, регулируемая
XS00UPW	Непрерывная работа (100%ED), с низким уровнем потребления		●	●	●	●	●		●	●				Узкие, симметричные	радиусная, регулируемая
XS06A	стандарт	●			●		●							Узкие, симметричные	радиусная, регулируемая
XS06AP	стандарт	●			●		●			●				Узкие, симметричные	радиусная, регулируемая
XS06AW	стандарт	●			●		●		●					Узкие, симметричные	радиусная, регулируемая
XS06APW	стандарт	●			●		●		●	●				Узкие, симметричные	радиусная, регулируемая
XS12U	стандарт		●		●	●	●							Узкие, симметричные	радиусная, регулируемая
XS12UP	стандарт		●		●	●	●			●				Узкие, симметричные	радиусная, регулируемая
XS12UW	стандарт		●		●	●	●		●					Узкие, симметричные	радиусная, регулируемая
XS12UPW	стандарт		●		●	●	●		●	●				Узкие, симметричные	радиусная, регулируемая
XS12R	нормально-открытый		●			●		●						Узкие, симметричные	радиусная, регулируемая
XS24U	стандарт			●	●	●	●							Узкие, симметричные	радиусная, регулируемая
XS24UP	стандарт			●	●	●	●			●				Узкие, симметричные	радиусная, регулируемая
XS24UW	стандарт			●	●	●	●		●					Узкие, симметричные	радиусная, регулируемая
XS24UPW	стандарт			●	●	●	●		●	●				Узкие, симметричные	радиусная, регулируемая
XS24R	нормально-открытый			●		●		●						Узкие, симметричные	радиусная, регулируемая
XS00UM	Непрерывная работа (100%ED), с низким уровнем потребления		●	●	●	●	●				●			Узкие, симметричные	радиусная, регулируемая
XS00UPM	Непрерывная работа (100%ED), с низким уровнем потребления		●	●	●	●	●			●	●			Узкие, симметричные	радиусная, регулируемая
XS00UWM	Непрерывная работа (100%ED), с низким уровнем потребления		●	●	●	●	●		●		●			Узкие, симметричные	радиусная, регулируемая
XS00UPWM	Непрерывная работа (100%ED), с низким уровнем потребления		●	●	●	●	●		●	●	●			Узкие, симметричные	радиусная, регулируемая
XS06AM	стандарт	●			●		●				●			Узкие, симметричные	радиусная, регулируемая
XS06APM	стандарт	●			●		●			●	●			Узкие, симметричные	радиусная, регулируемая
XS06AWM	стандарт	●			●		●		●		●			Узкие, симметричные	радиусная, регулируемая
XS06APWM	стандарт	●			●		●		●	●	●			Узкие, симметричные	радиусная, регулируемая
XS12UM	стандарт		●		●	●	●				●			Узкие, симметричные	радиусная, регулируемая
XS12UPM	стандарт		●		●	●	●			●	●			Узкие, симметричные	радиусная, регулируемая
XS12UWM	стандарт		●		●	●	●		●		●			Узкие, симметричные	радиусная, регулируемая
XS12UPWM	стандарт		●		●	●	●		●	●	●			Узкие, симметричные	радиусная, регулируемая
XS12RM	нормально-открытый		●			●		●			●			Узкие, симметричные	радиусная, регулируемая
XS24UM	стандарт			●	●	●	●				●			Узкие, симметричные	радиусная, регулируемая
XS24UPM	стандарт			●	●	●	●			●	●			Узкие, симметричные	радиусная, регулируемая
XS24UWM	стандарт			●	●	●	●		●		●			Узкие, симметричные	радиусная, регулируемая
XS24UPWM	стандарт			●	●	●	●		●	●	●			Узкие, симметричные	радиусная, регулируемая
XS24RM	нормально-открытый			●		●		●			●			Узкие, симметричные	радиусная, регулируемая
XS00U-C	Непрерывная работа (100%ED), с низким уровнем потребления		●	●	●	●	●						●	Узкие, симметричные	радиусная, регулируемая

ELEKTROZACZEPY

BIRA®

BIRA Spółka z ograniczoną odpowiedzialnością Spółka Komandytowa
ul. Falencka 1B, 05-090 Janki
NIP: 5342544757
bira@bira.pl tel: +48 22 723 90 17

Модели	тип	ток		Мощность		тип работы			функции				корпус	защелка
XS00UP-C	Непрерывная работа (100%ED), с низким уровнем потребления	●	●	●	●	●			●			●	Узкие, симметричные	радиусная, регулируемая
XS00UW-C	Непрерывная работа (100%ED), с низким уровнем потребления	●	●	●	●	●		●				●	Узкие, симметричные	радиусная, регулируемая
XS00UPW-C	Непрерывная работа (100%ED), с низким уровнем потребления	●	●	●	●	●		●	●			●	Узкие, симметричные	радиусная, регулируемая
XS00U-BC	Непрерывная работа (100%ED), с низким уровнем потребления	●	●	●	●	●					●	●	Узкие, симметричные	радиусная, регулируемая
XS00UW-BC	Непрерывная работа (100%ED), с низким уровнем потребления	●	●	●	●	●		●			●	●	Узкие, симметричные	радиусная, регулируемая
XS12U-BC	стандарт	●		●	●	●					●	●	Узкие, симметричные	радиусная, регулируемая
XS12UW-BC	стандарт	●		●	●	●		●			●	●	Узкие, симметричные	радиусная, регулируемая
XS12R-BC	нормально-открытый	●	●	●		●						●	Узкие, симметричные	радиусная, регулируемая
XS00UM-C	Непрерывная работа (100%ED), с низким уровнем потребления	●	●	●	●	●				●		●	Узкие, симметричные	радиусная, регулируемая
XS00UPM-C	Непрерывная работа (100%ED), с низким уровнем потребления	●	●	●	●	●			●	●		●	Узкие, симметричные	радиусная, регулируемая
XS00UWM-C	Непрерывная работа (100%ED), с низким уровнем потребления	●	●	●	●	●		●		●		●	Узкие, симметричные	радиусная, регулируемая
XS00UPWM-C	Непрерывная работа (100%ED), с низким уровнем потребления	●	●	●	●	●		●	●	●		●	Узкие, симметричные	радиусная, регулируемая
XS12UM-C	стандарт	●		●	●	●				●		●	Узкие, симметричные	радиусная, регулируемая
XS12UPM-C	стандарт	●		●	●	●			●	●		●	Узкие, симметричные	радиусная, регулируемая
XS12UWM-C	стандарт	●		●	●	●		●		●		●	Узкие, симметричные	радиусная, регулируемая
XS12UPWM-C	стандарт	●		●	●	●		●	●	●		●	Узкие, симметричные	радиусная, регулируемая
XS12RM-C	нормально-открытый	●			●		●			●		●	Узкие, симметричные	радиусная, регулируемая
XS24UM-C	стандарт		●	●	●	●				●		●	Узкие, симметричные	радиусная, регулируемая
XS24UPM-C	стандарт		●	●	●	●			●	●		●	Узкие, симметричные	радиусная, регулируемая
XS24UWM-C	стандарт		●	●	●	●		●		●		●	Узкие, симметричные	радиусная, регулируемая
XS24UPWM-C	стандарт		●	●	●	●		●	●	●		●	Узкие, симметричные	радиусная, регулируемая
XS24RM-C	нормально-открытый		●		●		●			●		●	Узкие, симметричные	радиусная, регулируемая
XS00U-B	Непрерывная работа (100%ED), с низким уровнем потребления	●	●	●	●	●					●		Узкие, симметричные	радиусная, регулируемая
XS00UP-B	Непрерывная работа (100%ED), с низким уровнем потребления	●	●	●	●	●			●		●		Узкие, симметричные	радиусная, регулируемая
XS00UW-B	Непрерывная работа (100%ED), с низким уровнем потребления					●		●			●		Узкие, симметричные	радиусная, регулируемая
XS00UPW-B	Непрерывная работа (100%ED), с низким уровнем потребления					●		●	●		●		Узкие, симметричные	радиусная, регулируемая
XS12U-B	стандарт	●		●	●	●					●		Узкие, симметричные	радиусная, регулируемая
XS12UP-B	стандарт	●		●	●	●			●		●		Узкие, симметричные	радиусная, регулируемая
XS12UW-B	стандарт	●		●	●	●		●			●		Узкие, симметричные	радиусная, регулируемая
XS12UPW-B	стандарт	●		●	●	●		●	●		●		Узкие, симметричные	радиусная, регулируемая
XS12R-B	нормально-открытый	●			●		●				●		Узкие, симметричные	радиусная, регулируемая
XS24U-B	стандарт		●	●	●	●					●		Узкие, симметричные	радиусная, регулируемая
XS24UP-B	стандарт		●	●	●	●			●		●		Узкие, симметричные	радиусная, регулируемая
XS24UW-B	стандарт		●	●	●	●		●			●		Узкие, симметричные	радиусная, регулируемая
XS24UPW-B	стандарт		●	●	●	●		●	●		●		Узкие, симметричные	радиусная, регулируемая
XS24R-B	нормально-открытый		●		●		●				●		Узкие, симметричные	радиусная, регулируемая
XS12U-C	стандарт	●		●	●	●						●	Узкие, симметричные	радиусная, регулируемая
XS12UP-C	стандарт	●		●	●	●			●			●	Узкие, симметричные	радиусная, регулируемая

ELEKTROZACZEPY

BIRA Spółka z ograniczoną odpowiedzialnością Spółka Komandytowa
ul. Falencka 1B, 05-090 Janki
NIP: 5342544757
bira@bira.pl tel: +48 22 723 90 17

Модели	тип	ток		Мощность		тип работы		функции			корпус	защелка
XS12UW-C	стандарт	●		●	●	●		●		●	Узкие, симметричные	радиусная, регулируемая
XS12UPW-C	стандарт	●		●	●	●		●	●	●	Узкие, симметричные	радиусная, регулируемая
XS12R-C	нормально-открытый	●		●	●		●			●	Узкие, симметричные	радиусная, регулируемая
XS24U-C	стандарт		●		●	●				●	Узкие, симметричные	радиусная, регулируемая
XS24UP-C	стандарт		●	●	●	●			●	●	Узкие, симметричные	радиусная, регулируемая
XS24UW-C	стандарт		●	●	●	●		●		●	Узкие, симметричные	радиусная, регулируемая
XS24UPW-C	стандарт		●	●	●	●		●	●	●	Узкие, симметричные	радиусная, регулируемая
XS24R-C	нормально-открытый		●		●		●			●	Узкие, симметричные	радиусная, регулируемая
XS00U-CF	Непрерывная работа (100%ED), с низким уровнем потребления, без распоркой планки	●	●	●	●	●				●	Узкие, симметричные	радиусная, регулируемая
XS00UP-CF	Непрерывная работа (100%ED), с низким уровнем потребления, без распоркой планки	●	●	●	●	●			●	●	Узкие, симметричные	радиусная, регулируемая
XS00UW-CF	Непрерывная работа (100%ED), с низким уровнем потребления, без распоркой планки	●	●	●	●	●		●		●	Узкие, симметричные	радиусная, регулируемая
XS00UPW-CF	Непрерывная работа (100%ED), с низким уровнем потребления, без распоркой планки	●	●	●	●	●		●	●	●	Узкие, симметричные	радиусная, регулируемая
XS12U-CF	стандарт, без распоркой планки	●		●	●	●				●	Узкие, симметричные	радиусная, регулируемая
XS12UP-CF	стандарт, без распоркой планки	●		●	●	●			●	●	Узкие, симметричные	радиусная, регулируемая
XS12UW-CF	стандарт, без распоркой планки	●		●	●	●		●		●	Узкие, симметричные	радиусная, регулируемая
XS12UPW-CF	стандарт, без распоркой планки	●		●	●	●		●	●	●	Узкие, симметричные	радиусная, регулируемая
XS12R-CF	нормально-открытый, bбез распоркой планкиez podkładki	●			●		●			●	Узкие, симметричные	радиусная, регулируемая
XS24U-CF	стандарт, без распоркой планки		●	●	●	●				●	Узкие, симметричные	радиусная, регулируемая
XS24R-CF	нормально-открытый, без распоркой планки		●		●		●			●	Узкие, симметричные	радиусная, регулируемая

Wyjaśnienie funkcji

BIRA Spółka z ograniczoną odpowiedzialnością Spółka Komandytowa
ul. Falencka 1B, 05-090 Janki
NIP: 5342544757
bira@bira.pl tel: +48 22 723 90 17

ELEKTROZACZEPY

планки

плоские планки	Wykonane ze stali nierdzewnej lub zwykłej ocynkowanej, niklowanej lub lakierowanej	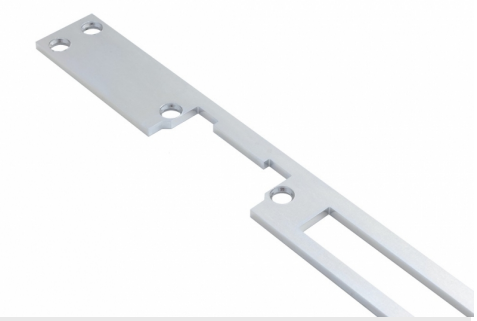
угловые планки	Wykonane ze stali nierdzewnej lub standardowej (ocynkowanej, niklowanej lub lakierowanej)	
Obudowy do elektrozaczepów	Wykonane ze stali zwykłej ocynkowanej lub lakierowanej, montowane bocznie lub od frontu	
Wzmocnione blachy zaczepowe (z wyślizgiem / prowadnicą pod język zamka klamkowego)	Wykonane ze stali nierdzewnej lub zwykłej ocynkowanej, niklowanej lub lakierowanej	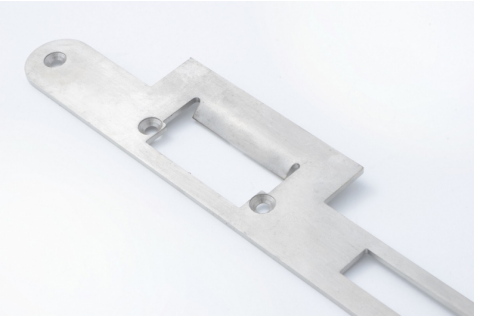
Blachy do wmurowania	Wykonane ze stali zwykłej ocynkowanej, montowane w furtkach	
Blachy na specjalne zamówienie	Projektujemy i produkujemy okucia dopasowanego do potrzeb klienta	

ELEKTROZACZEPY

BIRA Spółka z ograniczoną odpowiedzialnością Spółka Komandytowa
ul. Falencka 1B, 05-090 Janki
NIP: 5342544757
bira@bira.pl tel: +48 22 723 90 17